PODÉLNÝ PROFIL ŘAD "V"

M 1 : 100/100

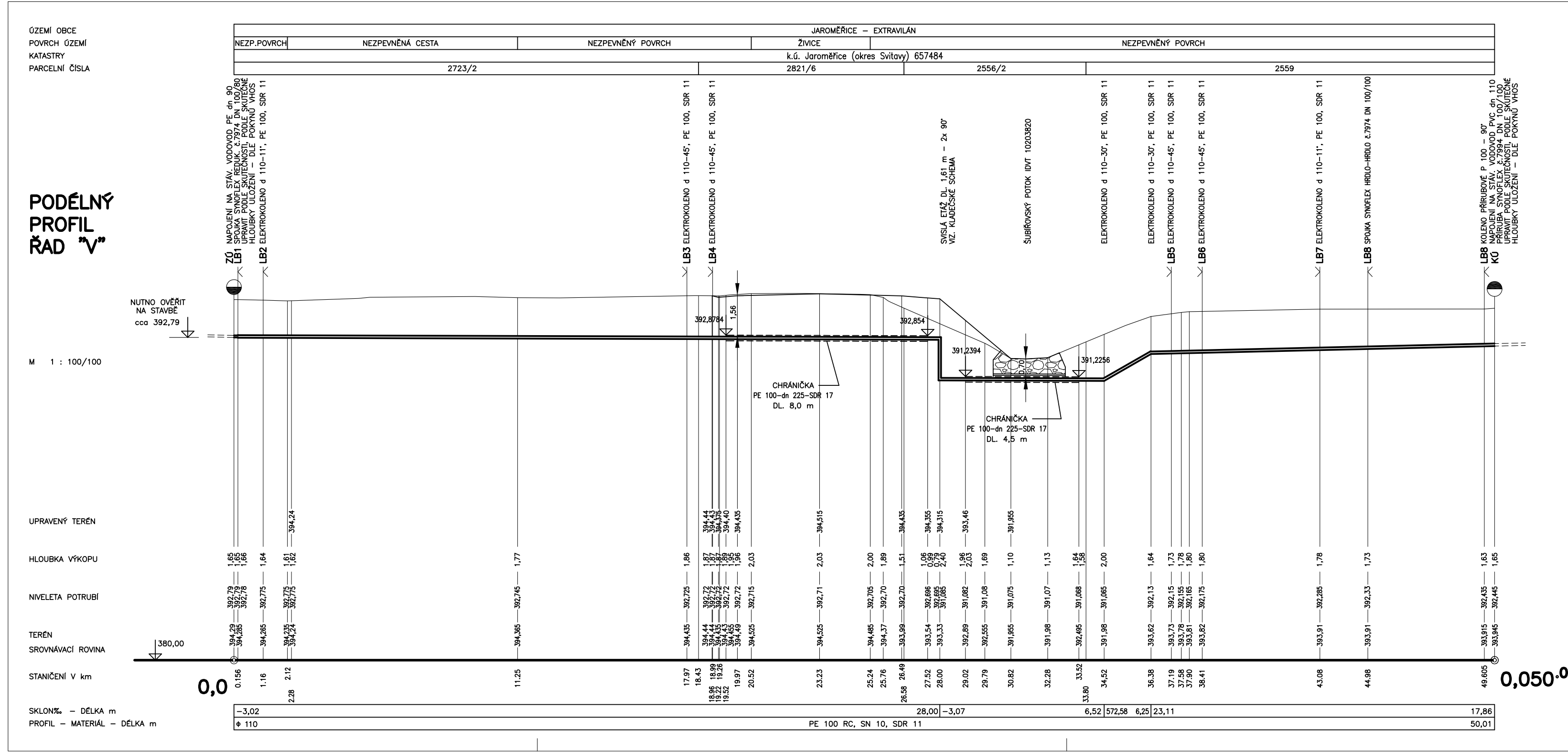
ÚZEMÍ OBCE
POVRCH ÚZEMÍ
KATASTRY
PARCELNÍ ČÍSLA
JAROMĚŘICE – EXTRAVILÁN
NEZP.POVRCH
NEZPEVNĚNÁ CESTA
NEZPEVNĚNÝ POVRCH
ŽIVICE
NEZPEVNĚNÝ POVRCH
k.ú. Jaroměřice (okres Svitavy) 657484
2723/2
2821/6
2556/2
2559
ZÚ NAPOJENÍ NA STÁV. VODOVOD PE dn 90
LB1 SPOJKA SYNOFLEX REDUK. č.7974 DN 100/80
UPRAVIT PODLE SKUTEČNOSTI, PODLE SKUTEČNÉ
HLOUBKY ULOŽENÍ – DLE POKYNŮ VHOS
LB2 ELEKTROKOLENO d 110–11°, PE 100, SDR 11
LB3 ELEKTROKOLENO d 110–45°, PE 100, SDR 11
LB4 ELEKTROKOLENO d 110–45°, PE 100, SDR 11
SVISLÁ ETÁŽ DL. 1,61 m – 2x 90°
VIZ. KLADEČSKÉ SCHEMA
ŠUBÍŘOVSKÝ POTOK IDVT 10203820
ELEKTROKOLENO d 110–30°, PE 100, SDR 11
ELEKTROKOLENO d 110–30°, PE 100, SDR 11
LB5 ELEKTROKOLENO d 110–45°, PE 100, SDR 11
LB6 ELEKTROKOLENO d 110–45°, PE 100, SDR 11
LB7 ELEKTROKOLENO d 110–11°, PE 100, SDR 11
LB8 SPOJKA SYNOFLEX HRDLO–HRDLO č.7974 DN 100/100
LB8 KOLENO PŘÍRUBOVÉ P 100 – 90°
KÚ NAPOJENÍ NA STÁV. VODOVOD PVC dn 110
PŘÍRUBA SYNOFLEX č.7994 DN 100/100
UPRAVIT PODLE SKUTEČNOSTI, PODLE SKUTEČNÉ
HLOUBKY ULOŽENÍ – DLE POKYNŮ VHOS
NUTNO OVĚŘIT
NA STAVBĚ
cca 392,79
392,8784
1,56
392,854
391,2394
0,70
391,2256
CHRÁNIČKA
PE 100–dn 225–SDR 17
DL. 8,0 m
CHRÁNIČKA
PE 100–dn 225–SDR 17
DL. 4,5 m
UPRAVENÝ TERÉN
HLOUBKA VÝKOPU
NIVELETA POTRUBÍ
TERÉN
SROVNÁVACÍ ROVINA
380,00
STANIČENÍ V km
0,0
0,050.01
SKLON‰ – DÉLKA m
PROFIL – MATERIÁL – DÉLKA m
–3,02
28,00
–3,07
6,52
572,58
6,25
23,11
17,86
ϕ 110
PE 100 RC, SN 10, SDR 11
50,01

ULOŽENÍ POTRUBÍ

M 1 : 20

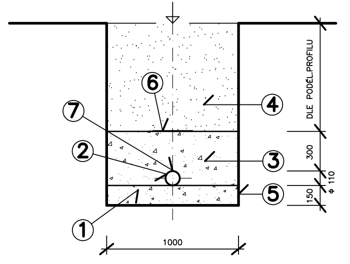
6
7
4
2
3
1
5
DLE PODÉL.PROFILU
300
ϕ 110
150
1000

LEGENDA

① PÍSKOVÝ PODSYP – ZRNO 0 ÷ 4 mm
② VODOVODNÍ POTRUBÍ PE 100 RC ϕ 110 x 10,0 mm, SN 10, SDR 11
③ HUTNĚNÝ OBSYP ŠTĚRKOPÍSKEM – ZRNO 0 ÷ 8 mm
④ HUTNĚNÝ ZÁSYP Z NAKUPOVANÝCH MATERIÁLŮ
⑤ STĚNY RÝHY – PAŽENÍ ZÁTAŽNÉ
⑥ VÝSTRAŽNÁ FÓLIE – MODRÁ
⑦ SIGNALIZAČNÍ VODIČ CYKY 4

Pozn.: V MÍSTECH NAPOJENÍ JE UVAŽOVÁNO S HLOUBKAMI ULOŽENÍ STÁVAJÍCÍHO VODOVODU cca – 1,50 m POD TERÉNEM, NAPOJENÍ BUDE NUTNÉ UPRAVIT NA MÍSTĚ STAVBY PODLE SKUTEČNOSTI

VÝKOPOVÉ PRÁCE BUDOU PROVÁDĚNY V PŘEDSTIHU PŘED VÝSTAVBOU MOSTU OD STÁVAJÍCÍHO TERÉNU, V MÍSTECH NAPOJENÍ NA STÁVAJÍCÍ VODOVOD BUDOU PROVÁDĚNY RUČNĚ, V MÍSTECH NAPOJENÍ NA STÁVAJÍCÍ VODOVOD BUDE VÝKOP ROZŠÍŘEN A PRODLOUŽEN V NEJNUTNĚJŠÍM ROZSAHU A BUDE ŘÁDNĚ ZAPAŽEN

ULOŽENÍ POTRUBÍ V CHRÁNIČCE

PODCHOD POD VOZOVKOU

M 1 : 20

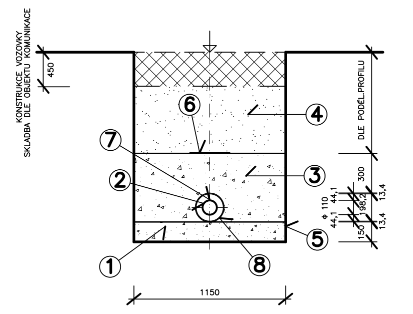
KONSTRUKCE VOZOVKY
SKLADBA DLE OBJEKTU KOMUNIKACE
450
6
4
7
3
2
1
8
5
DLE PODÉL.PROFILU
300
ϕ 110
44,1
44,1
198,2
13,4
13,4
150
1150

LEGENDA

① PÍSKOVÝ PODSYP – ZRNO 0 ÷ 4 mm
② VODOVODNÍ POTRUBÍ PE 100 RC ϕ 110 x 10,0 mm, SN 10, SDR 11
③ HUTNĚNÝ OBSYP ŠTĚRKOPÍSKEM – ZRNO 0 ÷ 8 mm
④ HUTNĚNÝ ZÁSYP Z NAKUPOVANÝCH MATERIÁLŮ
⑤ STĚNY RÝHY – PAŽENÍ ZÁTAŽNÉ
⑥ VÝSTRAŽNÁ FÓLIE – MODRÁ
⑦ SIGNALIZAČNÍ VODIČ CYKY 4
⑧ CHRÁNIČKA PE 100 – HDPE ϕ 225 x 13,4 mm – SDR 17

ULOŽENÍ POTRUBÍ V CHRÁNIČCE

PODCHOD POD VODOTEČÍ

M 1 : 20

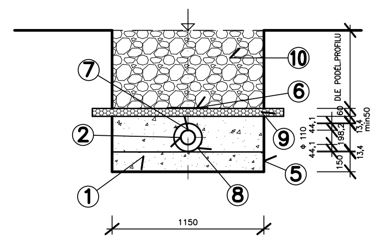
10
7
6
2
9
1
8
5
DLE PODÉL.PROFILU
60
min50
ϕ 110
44,1
44,1
198,2
13,4
13,4
150
1150

LEGENDA

① PÍSKOVÝ PODSYP – ZRNO 0 ÷ 4 mm
② VODOVODNÍ POTRUBÍ PE 100 RC ϕ 110 x 10,0 mm, SN 10, SDR 11
③ HUTNĚNÝ OBSYP ŠTĚRKOPÍSKEM – ZRNO 0 ÷ 8 mm
④ HUTNĚNÝ ZÁSYP Z NAKUPOVANÝCH MATERIÁLŮ
⑤ STĚNY RÝHY – PAŽENÍ ZÁTAŽNÉ
⑥ VÝSTRAŽNÁ FÓLIE – MODRÁ
⑦ SIGNALIZAČNÍ VODIČ CYKY 4
⑧ CHRÁNIČKA PE 100 – HDPE ϕ 225 x 13,4 mm – SDR 17
⑨ TEPELNÁ IZOLACE EXTRUDOVANÝ POLYSTYREN – XPS PRIME 50 tl. 60mm (desky 1250x600)
⑩ KAMENNÁ ROVNANINA S UROVNÁNÍM LÍCE – LOMOVÝ KÁMEN 80 kg

- Souřadnicový systém S-JTSK
- Výškový systém Bpv

03		
02		
01		
ZMĚNA	POPIS	DATUM

ING. IVAN ŠÍR
PROJEKTOVÁNÍ DOPRAVNÍCH STAVEB CZ s.r.o.
Haškova 1714/3, 500 02 Hradec Králové, tel: +420 603 181 473, sir@sirivan.cz, www.sirivan.cz IČ: 259 62 914

investor: Správa a údržba silnic
Pardubického kraje
Doubravice 98, 533 53, Pardubice

PŘELOŽKA VODOVODU VČ. KABELOVÝCH ROZVODŮ, JAROMĚŘICE

■ kraj:
Pardubický
■ MÚ / OU:
Jaroměřice
■ stupeň utajení:
bez utajení
■ datum:
02/ 2022
■ zakázkové číslo:
21068
■ stupeň PD:
PDPS

■ odpovědný projektant stavby:
Ing. Ivan Šír
■ odpovědný projektant objektu:
Ing. Alena Melišová Melišová
■ vypracoval:
Ing. Alena Melišová Melišová
■ kontroloval:
Ing. Jan Fiala Fiala
■ změna číslo:
00
■ měřítko:
1:100/100

SO 301 - PŘELOŽKA VODOVODU VČ. KABELOVÝCH ROZVODŮ

PODÉLNÝ PROFIL D.1.3.5